ve para llenar el tubo y volver a insertar en su sitio (ver dib. 5a,b). El vacío generado dentro del filtro causará el llenado automático del filtro, con agua de pecera. Hay que rellenar ligeramente la pecera. Después de llenar el filtro de agua, basta con conectarlo a la red eléctrica. ATENCIÓN: durante un periodo inicial, después de poner en marcha el filtro, el opétvonol pipojeneí unrule nové incrementado de ruido y regular partículas cuantitativo barbaje de aire, a través del manguito de salida. Esto se debe al proceso automático de purga de aire del interior del filtro. ATENCIÓN: en caso de bloqueo de la palanca de llenado del filtro (o inserte un destornillador) en inserte el tubo de la pecera de la palanca y deslícela hacia afuera (ver figura 5c).

AJUSTE Y DESCONEXIÓN DE VÁLVULAS DE MANGUERAS FILTRANTES (Dib. 4a,b,c). El filtro ULTRAMAX está equipado con dos válvulas dobles, independientes que sirven para ajustar el caudal de agua y desactivar los manguitos de suministro de agua al filtro y retorno del agua hacia la pecera. Estas válvulas sirven para ajustar el rendimiento del dispositivo (caudal de agua que pasa por el filtro). Para aumentar o reducir el rendimiento del filtro, desplazar la palanca de válvula, según se indica en Dib. 4a, b. Las válvulas sirven también para cerrar el caudal de agua al filtro y desacoplar manguitos. Para ello, desplazar la palanca de válvula hasta posición SERVICE (ver Dib. 4b) — en este momento, la carcasa de válvula se eleva ligeramente dentro del compartimento de la tapa del filtro. Seguidamente, hay que tirar de la válvula hacia arriba, para desconectarla de la tapa del filtro (ver Dib. 4c). Para volver a conectar la válvula a la tapa, realizar estas acciones en sentido contrario.

LIMPIEZA DE FILTRO PREVIO Y MEDIOS FILTRANTES (Dib. 3-4a,b y c 6). El filtro previo de esponja, situado en la tapa del filtro, sirve para capturar partículas contaminantes de mayor tamaño, antes de que penetren al interior del dispositivo. Esta solución permite limitar la frecuencia de desmontaje de todo el filtro, para limpiar los cartuchos filtrantes. El filtro previo debe limpiarse, si se percibe una disminución notable del rendimiento de filtro. Para este propósito, cierre la válvula ENTRADA, esperar 2-3 segundos y luego cerrar la válvula de SALIDA (ver Fig. 4b), filtro de la manguera desconecte el aparato de la red, para abrir tres prefilitro (s) de la hebilla que sujetan el prefiltro y luego levantar el prefiltro cubierta (ver Fig. 6). Seguidamente, sacar la cesta del filtro previo (p), junto con la esponja filtrante (r), sacar la esponja de la cesta y enjuagarla bajo agua corriente, para eliminar partículas sólidas. A continuación, un prefiltro instalado en la cubierta del filtro de realizar los pasos anteriores en orden inverso para abrir la válvula del filtro (ver Fig. 4a) y conectar el aparato de la red. Durante la limpieza del recipiente de filtro previo, hay que prestar atención a la tapa que protege frente al derrame de agua. Si la tapa se desmonta, hay que colocarla en su sitio, conforme se indica en dibujo 6a.

La limpieza del filtro previo dura apenas unos minutos y no requiere el desmontaje del dispositivo del armario bajo la pecera. El filtro previo debe limpiarse una vez cada 1-4 semanas, en función de las condiciones de la pecera.

Los cartuchos filtrantes montados dentro del filtro (ver dib. 3) deben limpiarse solamente con agua sacada previamente de la pecera (¡no limpiar con agua de grifo!). Se recomienda realizar la primera limpieza, después de observar una notable reducción de rendimiento de dispositivo, que se mantiene a pesar de limpiar el filtro previo. Para garantizar un funcionamiento óptimo del filtro, se recomienda limpiarlo o cambiar los cartuchos filtrantes, al menos una vez cada 12 meses.

Para limpiar los cartuchos filtrantes, montados dentro del filtro, hay que: cerrar las válvulas en manguitos (ver Dib. 4b "SERVICE" – atención! Se recomienda cerrar primero la válvula de ENTRADA, esperar 2-3 segundos y luego cerrar la válvula de SALIDA – permitirá bombear la mayor parte del agua fuera del filtro), desconectar el dispositivo de la red eléctrica, desacoplar las válvulas de manguitos de filtro (ver Dib. 4c), seguidamente, sacar el dispositivo del armario de pecera. Al desmontar la tapa del filtro, es posible que se vierta algo de agua sucia, por ello, se recomienda colocar el filtro dentro de una bañera o plato de ducha. Para desmontar la tapa del filtro, hay que: abrir cuatro hebillas principales (l) que sostienen la tapa del filtro previo, abrir cuatro hebillas menores (k) que sostienen la tapa del filtro, seguidamente, levantar la tapa del filtro (l). Seguidamente, sacar las cestas filtrantes montadas dentro del dispositivo y cambiar o limpiar los medios filtrantes, siguiendo las recomendaciones recogidas en este manual. Continuar montando las cestas filtrantes dentro del dispositivo, colocando la tapa del filtro (l) sobre recipiente (j), cerrando cuatro hebillas menores (k) de tapa de filtro (l), cerrando cuatro hebillas principales (l), conectando cuatro válvulas de manguitos de filtro, abriendo válvulas en manguitos del filtro y finalmente, conectando el dispositivo a la corriente eléctrica.

Si es necesario, eliminar las algas, cal y polvo de los manguitos y carcasa del filtro, utilizando un paño suave o esponja.

LIMPIEZA DE CÁMARA DE ROTOR Y MANTENIMIENTO DE JUNTA BAJO TAPA DEL FILTRO (Dib. 7). Para garantizar un funcionamiento infalible del filtro, al limpiar los cartuchos filtrantes, hay que limpiar también el rotor y la cámara, donde funciona. Para ello, dar la vuelta al filtro y colocarlo con tapa hacia abajo (dib. 7), sacar la tapa insertada de la cámara del rotor (s), girándola suavemente en sentido contrario a las agujas del reloj, sacar la tapa del rotor (t), sacar el rotor (u) y enjuagarlo con agua corriente. Limpiar el interior de la cámara del rotor (w), con un cepillo suave. Seguidamente, montar el dispositivo, realizando las acciones anteriores, en orden inverso.

¡Atención! Durante la limpieza del filtro, sacar cuidadosamente la junta (x) situada bajo la tapa del filtro, lavarla con agua caliente y secarla con una toallita de papel. Después, aplicar sobre la junta un poco de lubricante de silicona. Utilizar un paño o esponja suave, para limpiar la fisura, en la cual se monta la junta, eliminado restos de cal y partículas sólidas. Seguidamente, colocar la junta en la fisura, bajo tapa del filtro. Estas actuaciones garantizan una vida útil prolongada de la junta, sin necesidad de cambiarla durante 4-5 años. Si la junta se rompe o sufre algún daño, hay que reemplazarla por una junta nueva.

EL DESMONTAJE Y LA CASACION. El equipo eléctrico y electronico desgastado no se debe tirar a la basura. La selección y el reciclaje correcto de estos aparatos ayuda a proteger el medio ambiente. El usuario es responsable de suministrar el aparato desgastado a un punto de recogida, donde sea depositado gratuitamente. La información sobre los puntos de recogida se puede obtener de las autoridades locales o en los puntos de venta.

LAS CONDICIONES DE GARANTÍA. El productor concede una garantía por el periodo de 24 meses desde le fecha de la compra. La garantía abarca las averias causadas por el producto, es decir defectos del material o de montaje. La garantía no abarca deterioros resultado del uso indebido del aparato o tambien su uso de forma diferente a la que esta destinado. Atencion: cualquier intento de transformacion o desmontaje del aparato que exceda el uso normal y la conservacion del aparato provocan la perdida de la garantia! En caso de determinar irregularidades en el funcionamiento del aparato hay que enviarlo junto con la tarjeta de garantia rellenada a la direccion del vendedor. La condicion de aceptar la garantia es la concordancia entre la fecha de la produccion impresa en el aparato y la fecha inscrita en la tarjeta de garantia. Estas condiciones no velan por los derechos del comprador resultantes de la falta de concordancia del producto con el contrato. Esta garantia tiene validez unicamente si se presenta un comprobante de compra. La garantia se limita unicamente a la reparacion o al reemplazo del aparato y no cubre perdidas ni danos resultantes de los objetos animados o inanimados. Las presentes estipulaciones no producen exclusion, limitacion o suspension de los derechos del comprador en caso de la no conformidad con el contrato. La garantia limitada cubre solo a la reparacion o el reemplazo del equipo. La garantia no cubre los efectos de perdida o de destruccion de cualquier otro objeto.

IT ISTRUZIONE D'USO

Egregi Signori, grazie per aver scelto il prodotto AQUAEL. Siamo convinti che sarete soddisfatti del suo funzionamento. Per evitare ogni problema legato al suo utilizzo vi preghiamo di leggere attentamente le seguenti istruzioni.

DESTINAZIONE D'USO DEL PRODOTTO E CARATTERISTICHE. ULTRAMAX è un filtro a canestro tecnicamente avanzato, con soluzioni brevettate, destinato al filtraggio e all'ossigenazione dell'acqua negli acquari d'acqua dolce. Garantisce un'eccezionale ergonomia di utilizzo, assicura in ogni acquario la purezza ideale dell'acqua nonché i suoi correlti parametri. Il prefiltro utilizzato, incorporato nel coperchio, riduce la frequenza di pulizia dei materiali filtranti e possiede estratti senza dover smontare il dispositivo e addirittura senza dovere estrarre il filtro dal supporto. Le doppie valvole garantiscono una tenuta perfetta del filtro, mentre la facile modalità di scollegamento dei tubi flessibili assicura una manutenzione rapida e comoda. Il dispositivo si caratterizza per un consumo di energia particolarmente basso. La linea ULTRAMAX comprende tre modelli (ULTRAMAX 1000, 1500, 2000) con portata da 1000 a 2000 l/h.

CONDIZIONI PER L'UTILIZZO IN PIENA SICUREZZA

Il dispositivo acquistato è stato prodotto secondo le norme di sicurezza attualmente in vigore in Unione Europea. Per un utilizzo a lungo e in piena sicurezza vi preghiamo di attenersi alle seguenti norme di sicurezza:

1. Prima di installare e di ogni avvimento del dispositivo leggere attentamente questo manuale e l'installazione (disegno A).
2. Il dispositivo non puo essere utilizzato all'aperto, e va utilizzato unicamente secondo la sua destinazione d'uso (disegno B).
3. Il dispositivo puo essere alimentato unicamente da una rete elettrica con tensione nominale corrispondente a quella indicata sul dispositivo.
4. Il cavo di alimentazione non scollegabile non puo essere sostituito. Se il cavo viene danneggiato il dispositivo non e piu utilizzabile (disegno C).
5. Prima di immergere le mani nell'acqua bisogna sempre scollegare dall'alimentazione elettrica tutti i dispositive che si trovano nell'acquario (disegno D).
6. Questo dispositivo puo essere utilizzato da bambini di eta minima di 8 (otto) anni e da parte de coloro con ridotte capacita fisiche, mentali e con la mancanza di esperienza e conoscenza del dispositivo, se verra fornita assistenza o formazione per l'uso delle attrezzature in modo sicuro e comprendesi i rischi associati. I bambini non dovrebbero giocare con il dispositivo. I bambini non possono eseguire le operazioni di manutenzione oppure di pulizia del dispositivo senza la sorveglianza da parte delle persone adulte (disegno E).

MONTAGGIO E AVVIAMENTO (FIG. 2-5a,b). Il filtro ULTRAMAX deve essere SEMPRE posizionato sotto il livello dell'acqua nell'acquario. Per motivi estetici si consiglia di posizionarlo nello speciale supporto per acquario, posto sotto l'acquario. In precedenza inserire le valvole del filtro nei fori del coperchio (vedere Fig. 4c). Le valvole del nuovo filtro sono nella scatola con i tubi.

Per il primo collegamento del filtro bisogna inserire gli elementi b-i presentati nella fig. 1 secondo la fig. 2. Posizionare le estremità inferiori dei tubi flessibili sui raccordi di ingresso del filtro e fissarli con i dadi di bloccaggio (y). Per garantire la tenuta, le estremità del tubo devono essere tirate il piu possibile sui connettori.

Prima dell'avviamento bisogna estrarre il coperchio del filtro (l) aprendo i quattro fermi del prefiltro (j) e i quattro fermi (k) che bloccano il coperchio del filtro (vedere fig. 3). Successivamente bisogna sollevare il coperchio del filtro. Dall'interno del filtro bisogna estrarre i cestelli di filtraggio con gli elementi di filtraggio. Si consiglia di immergere in acqua le spugne e il tessuto filtrante. Il mezzo filtrante ceramico deve essere estratto dalle pellicole di imballaggio versandolo direttamente nei cestelli e sciacquandolo con cura per eliminare eventuale polvere (altrimenti tale polvere puo provocare un intorbidimento temporaneo dell'acqua nell'acquario). Per accelerare l'avvio del filtraggio biologico si consiglia di bagnare sia le spugne che il mezzo filtrante ceramico con un bio-starter contenente colture vive di batteri nitrificanti (ad esempio AQUAEL ACTIBACTOL). Successivamente bisogna inserire i cestelli filtranti con i mezzi filtranti all'interno del filtro nella sequenza sequenza (a partire dal fondo): spugna nera (poco densa), spugna blu (densa), tessuto filtrante, mezzo filtrante ceramico, setaccio del contenitore (n) e assemblare il coperchio del filtro (l) chiudendo le quattro fibbie (k) che tengono il coperchio del filtro e le quattro fibbie del prefiltro (j). ATTENZIONE: in un filtro appena acquistato i mezzi filtranti possono essere inseriti con una sequenza diversa. La sequenza dei mezzi filtranti sopra indicata garantisce la massima efficienza di filtraggio dell'acqua. Per riempire di acqua il filtro bisogna, prima di collegarlo alla rete di alimentazione elettrica con le valvole aperte dei tubi flessibili di filtraggio (vedere fig. 4a), tirare fino in fondo la leva, posta sul coperchio, che serve a riempire di acqua il filtro (o), e premerla nuovamente (vedere fig. 5a,b). La sottopressione creata in tal modo all'interno del filtro provoca il suo riempimento automatico con l'acqua dell'acquario. La perdita d'acqua nell'acquario va successivamente integrata. Una volta che il filtro si è riempito d'acqua è sufficiente collegarlo alla rete di alimentazione elettrica. ATTENZIONE: nel primo periodo dopo l'avviamento il dispositivo può rumoreggiare ed espellere dal tubo flessibile di uscita una grande quantità di bolle d'aria. Questo è dovuto allo spurgo automatico dell'interno del filtro. NOTA: in caso di blocco della leva utilizzata per il riempimento del filtro (o), inserire il cacciavite nel foro nella parte anteriore della leva ed usarlo per estrarre la leva (vedere Fig. 5c).

REGOLAZIONE E SCOLLEGAMENTO DELLE VALVOLE DEI TUBI FLESSIBILI DI FILTRAGGIO (FIG. 4a,b,c). Il filtro ULTRAMAX è fornito di due valvole doppie indipendenti che servono a regolare il flusso dell'acqua e a scollegare i tubi flessibili per il rifornimento dell'acqua nell'acquario e per il ritorno dell'acqua nella pecera. Tali valvole servono a regolare la portata del dispositivo (la velocità del flusso dell'acqua attraverso il filtro). Per ridurre o aumentare la portata del filtro bisogna spostare la leva della valvola nel modo indicato nella fig. 4a,b. Le valvole servono anche a chiudere il flusso dell'acqua al filtro e a scollegare i tubi flessibili. A tal scopo bisogna spostare la leva delle valvole nella posizione SERVICE (vedere fig. 4b) e in questo momento il corpo della valvola si solleva leggermente dal coperchio del filtro. Successivamente bisogna tirare la valvola verso l'alto per scollegarla dal coperchio del filtro (vedere fig. 4c). Per ricollegare la valvola al coperchio bisogna eseguire le operazioni sopra indicate in successione inversa.

PULIZIA DEL PREFILTRO E DEI MEZZI DI FILTRAGGIO (FIG. 3-4a,b,c e 6). Il prefiltro in spugna posto nel coperchio del filtro serve a trattenere le impurità meccaniche più grosse prima che arrivino all'interno del dispositivo. Permette di ridurre significativamente la frequenza di smontaggio dell'intero filtro e di pulizia degli elementi di filtraggio posti al suo interno. Il prefiltro deve essere pulito in caso di evidente riduzione della portata del filtro. A questo scopo, chiudere la valvola IN, attendere 2-3 secondi, quindi chiudere la valvola OUT (vedi Fig. 4b), filtro tubo scollegare l'apparecchio dalla rete chiudere, per aprire tre fibbia prefiltro (s) che fissano il prefiltro e poi sollevare il prefiltro coperchio (vedi Fig. 6). Successivamente bisogna estrarre il cestello del prefiltro (p) insieme all'elemento filtrante in spugna (r), estrarre dal cestello l'elemento filtrante in spugna e sciacquarlo con cura sotto acqua corrente, eliminando le impurità meccaniche. Un prefiltro installato nel coperchio di filtro eseguire i passaggi sopra indicati in ordine inverso per aprire la valvola del filtro (vedi Fig. 4a) e collegare il dispositivo dalla rete. Durante la pulizia del corpo del prefiltro bisogna fare attenzione allo sportello di protezione contro la fuoriuscita dell'acqua. Nel caso lo sportello ci sposti bisogna riposizionarlo secondo la figura 6a. La pulizia del prefiltro avviene in pochi minuti e non richiede l'estrazione del filtro dal supporto sotto l'acquario. La necessità di pulizia del prefiltro dipende dalle condizioni dell'acquario e dovrebbe essere necessaria ogni 1-4 settimane.

Gli elementi di filtraggio posti all'interno del filtro devono essere puliti esclusivamente con acqua proveniente dall'acquario (non con acqua di rubinetto!). Si consiglia di eseguire la prima pulizia dopo avere osservato un'evidente riduzione della portata del dispositivo, nonostante l'esecuzione della pulizia del prefiltro sopra descritta. Per il funzionamento ottimale del filtro si consiglia di pulire o sostituire gli elementi di filtraggio almeno una volta ogni 12 mesi.

Per pulire gli elementi di filtraggio posti all'interno del filtro bisogna: chiudere le valvole sui tubi flessibili (vedere fig. 4b "SERVICE" – attenzione! si consiglia di chiudere prima la valvola IN, attendere 2-3 secondi, quindi chiudere la valvola OUT – consentirà di pompare la maggior parte dell'acqua fuori dal filtro), disconnettere il dispositivo dalla rete elettrica, desacoplare le valvole da manguitos del filtro (ver Dib. 4c), seguidamente, sacar el dispositivo del armario de pecera. Al desmontar la tapa del filtro, es posible que se vierta algo de agua sucia, por ello, se recomienda colocar el filtro dentro de una bañera o plato de ducha. Para desmontar la tapa del filtro, hay que: abrir cuatro hebillas principales (l) que sostienen la tapa del filtro previo, abrir cuatro hebillas menores (k) que sostienen la tapa del filtro, seguidamente, levantar la tapa del filtro (l). Seguidamente, sacar las cestas filtrantes montadas dentro del dispositivo y cambiar o limpiar los medios filtrantes, siguiendo las recomendaciones recogidas en este manual. Continuar montando las cestas filtrantes dentro del dispositivo, colocando la tapa del filtro (l) sobre recipiente (j), cerrando cuatro hebillas menores (k) de tapa de filtro (l), cerrando cuatro hebillas principales (l), conectando cuatro válvulas de manguitos de filtro, abriendo válvulas en manguitos del filtro y finalmente, conectando el dispositivo a la corriente eléctrica.

Si es necesario, eliminar las algas, cal y polvo de los manguitos y carcasa del filtro, utilizando un paño suave o esponja.

LIMPIEZA DE CÁMARA DE ROTOR Y MANTENIMIENTO DE JUNTA BAJO TAPA DEL FILTRO (Dib. 7). Para garantizar un funcionamiento infalible del filtro, al limpiar los cartuchos filtrantes, hay que limpiar también el rotor y la cámara, donde funciona. Para ello, dar la vuelta al filtro y colocarlo con tapa hacia abajo (dib. 7), sacar la tapa insertada de la cámara del rotor (s), girándola suavemente en sentido contrario a las agujas del reloj, sacar la tapa del rotor (t), sacar el rotor (u) y enjuagarlo con agua corriente. Limpiar el interior de la cámara del rotor (w), con un cepillo suave. Seguidamente, montar el dispositivo, realizando las acciones anteriores, en orden inverso.

¡Atención! Durante la limpieza del filtro, sacar cuidadosamente la junta (x) situada bajo la tapa del filtro, lavarla con agua caliente y secarla con una toallita de papel. Después, aplicar sobre la junta un poco de lubricante de silicona. Utilizar un paño o esponja suave, para limpiar la fisura, en la cual se monta la junta, eliminado restos de cal y partículas sólidas. Seguidamente, colocar la junta en la fisura, bajo tapa del filtro. Estas actuaciones garantizan una vida útil prolongada de la junta, sin necesidad de cambiarla durante 4-5 años. Si la junta se rompe o sufre algún daño, hay que reemplazarla por una junta nueva.

EL DESMONTAJE Y LA CASACION. El equipo eléctrico y electronico desgastado no se debe tirar a la basura. La selección y el reciclaje correcto de estos aparatos ayuda a proteger el medio ambiente. El usuario es responsable de suministrar el aparato desgastado a un punto de recogida, donde sea depositado gratuitamente. La información sobre los puntos de recogida se puede obtener de las autoridades locales o en los puntos de venta.

LAS CONDICIONES DE GARANTÍA. El productor concede una garantía por el periodo de 24 meses desde le fecha de la compra. La garantía abarca las averias causadas por el producto, es decir defectos del material o de montaje. La garantía no abarca deterioros resultado del uso indebido del aparato o tambien su uso de forma diferente a la que esta destinado. Atencion: cualquier intento de transformacion o desmontaje del aparato que exceda el uso normal y la conservacion del aparato provocan la perdida de la garantia! En caso de determinar irregularidades en el funcionamiento del aparato hay que enviarlo junto con la tarjeta de garantia rellenada a la direccion del vendedor. La condicion de aceptar la garantia es la concordancia entre la fecha de la produccion impresa en el aparato y la fecha inscrita en la tarjeta de garantia. Estas condiciones no velan por los derechos del comprador resultantes de la falta de concordancia del producto con el contrato. Esta garantia tiene validez unicamente si se presenta un comprobante de compra. La garantia se limita unicamente a la reparacion o al reemplazo del aparato y no cubre perdidas ni danos resultantes de los objetos animados o inanimados. Las presentes estipulaciones no producen exclusion, limitacion o suspension de los derechos del comprador en caso de la no conformidad con el contrato. La garantia limitada cubre solo a la reparacion o el reemplazo del equipo. La garantia no cubre los efectos de perdida o de destruccion de cualquier otro objeto.

HU HASZNÁLATI ÚTMUTATÓ

Tisztelt Hölgyeim és Uraim! Köszönjük az AQUAEL termékének megvásárlását. Meggyőződésünk, hogy elégedettek lesznek a működésével. A biztonságos és hatékony kapcsolatos mindennemű probléma elkerülése végett tisztelettel kérjük, először is olvassa át figyelmesen az alábbi útmutatót.

A TERMÉK RENDELTETÉSE ÉS TULAJDONSÁGAI. Az ULTRAMAX sorozat műszaklag igen fejlett kannás szűrőkből áll, szabadalmazott megoldásokkal, rendeltetésük szerint az édesvizi akváriumok vízének szűrésére és levegőztetésére szolgálnak. Garantálják a használat rendkívüli ergonómiáját, gondoskodnak a víz ideális tisztaságáról és paramétereiről bármely akváriumban. A szűrő fedelében beépített előszűrő kizárólag a bebetek tisztításnak gyakorisát, sőt, mi több, di ki lehet venni a berendezés szétszerelése nélkül, anélkül, hogy a szűrőt ki kellene húznunk a szekrényből. A kettős szelepek garantálják a szűrő abszolút tömörítését, a tömlők lecsatolásának egyszerű módja pedig biztosítja a kezelés gyorsaságát és kényelmét. A berendezés jellemzőinhez tartozik ezen kívül a kivételesen alacsony energia felhasználás. Az ULTRAMAX szűrők vonala három modellt tartalmaz (ULTRAMAX 1000, 1500, 2000), melyek szivattyúzási teljesítménye 1000-tól 2000 l/h-ig terjed.

A BIZTONSÁGOS HASZNÁLAT FELTÉTELEI

Az Ön által megvásárolt berendezés az Európai Unió területén jelenleg érvényes biztonsági szabványok követelményeinek megfelelően készült. A tartós és biztonságos használata érdekében kérjük, ismerkedjen meg az alábbi biztonsági feltételekkel:

1. A berendezés felszerelése és minden egyes üzembe helyezése előtt pontosan meg kell ismerkedni a jelen használati és szerelési útmutatóval (Ábra. A).
2. A berendezés csupán zárt helyiségekben és kizárólag a rendeltetésének megfelelő célokra használható (Ábra. B).
3. A berendezés csak a rajta és a műszaki adatokban feltüntetett névleges feszültségű elektromos hálózatról üzemeltethető.
4. A le nem választható tápvezetéket nem szabad kicserélni. Ha a vezeték megsérült, a berendezés használhatatlanná vált (Ábra. C).
5. Mielőtt kezével a vízbe nyúlna, kérjük válassza le az akváriumban levő minden berendezést a villamos hálózatról (Ábra. D).
6. Ezt a berendezést a legalább 8. életévüket betöltött gyermekek vagy testi, szellemi lehetőségeikben korlátozott személyek, vagy tapasztalatlan és a berendezést nem ismerő személyek csak akkor használhják, ha biztosítva van a felügyeletük, vagy a berendezés biztonságos használatára vonatkozó tájékoztatás, melynek során megértették a vele kapcsolatos veszélyeket. A gyermekeknek a berendezéssel nem szabad játszaniuk. A berendezés tisztítását és karbantartását gyermekek nem végezhetik felügyelet nélkül (Ábra. E).

BESZERELÉS ÉS ÜZEMBE HELYEZÉS (2-5a,b. rajzok). Az ULTRAMAX szűrőt feltétlenül MINDIG az akvárium vízszint alatt kell elhelyezni. Esztétikai szempontok miatt ajánljuk az elhelyezését egy speciális akváriumi szekrényben, amely az akvárium tartály alatt található. Ezt megelőzően a szűrő szelepeit be kell helyezni a fedél nyílásaiba (lásd a 4c. rajzot). A szelepek az új szűrőnél a kis dobozban vannak, a tömlőkkel együtt.

A szűrő első csatlakoztatása céljából az 1. rajzon ábrázolt b-h alkatrészeket össze kell állítani a 2. rajznak megfelelően. A tömlők alsó végeit feltűzögetés vagy kettős szorító a szűrő bemeneti csonkjaira, és lebiztosítani őket a szorító anyákkal (y). A tömlő végződések tömítettségének biztosítása céljából kell azokat ütközésig rátolni a csonkokra.

Az üzembe helyezés előtt le kell venni a szűrő fedelét (lásd a 3. rajzot), ehhez fel kell nyitnunk az (j) előszűrő négy zároszappanyúját, valamint a szűrő (l) fedelét tartó négy (k) zároszappanyút. Ezt követően felfele ki kell húzni/kitolni a szűrő (l) fedelét (az szűrő (j) tartályával). A szűrő belsejéből ki kell venni az (m) szűrő kosarakat, a szűrő betétekkel együtt. A szivacsokat és a vattát ajánlatos vízben benedvesíteni. A kerámiai betétek ki kell szórni a fölös csomagolásukból, közvetlenül a kosarakba, és gondosan leöblíteni, az esetlegesen keletkezett por eltávolítása céljából (ellenkező esetben ez a por az akvárium vizének átmeneti zavarosságát okozhatja). A biológiai szűrés beindulásának meggyorsítása céljából mind a szivacsokat, mind pedig a kerámiai betétket érdemes megcsurgatni egy biostarterrel (pl. AQUAEL ACTIBACTOL), amely nitrifikáló baktériumok élő kulturáit tartalmazza. Ezt követően a szűrő kosarakat a betétekkel együtt el kell helyezni a szűrő belsejében, a fedelet pedig az ellenkező sorrendben (alulról kezdve): fekete szivacs (ritka), kék szivacs (sűrű), szürke vatta, kerámia, a tartály (n) szitája és szerelje be a szűrőfedelet (l) a négy csattal (k) a szűrőfedélre és a négy előszűrő csat (j) zárásával. Most a szűrőt fordított sorrendben szórjuk el szerelt betétek. FIGYELEM: az újonnan vásárolt szűrőben a betétek más sorrendben is be lehetnek helyezve. A betétekenek a fentiekben ajánlott sorrendje garantálja a víz szűrésének optimális hatékonyságát.

Abból a célból, hogy a szűrőt megtöltsük vízzel, meg kell az elkötött hálózathoz való csatlakoztatás előtt, a szűrő tömlők szelepeinek nyitott állapotában (lásd a 4a. rajzot) az ellenállásig ki kell húzni a fedelben található (o) kart, amely a szűrő felöntésére szolgál, ezt követően azt újra be kell nyomni (lásd az 5a,b. rajzot). Az ezzel a mozdulattal az szűrőben keletkezett szívóhatás az akvárium vizét szívja vissza, hogy a szűrő önműködően megtelik az akváriumból beszivott vízzel. Az akváriumban emiatt hiányzó vizet ezután természetesen pótolni kell. Amint a szűrő így feltöltődött vízzel, egyszerűen rácsatlakoztathatjuk az elektromos hálózatra. FIGYELEM: az üzembe helyezést követően egy kezdeti időszakban a szűrő kissé hangosabban működhet, és a kimenet tömlőn az nagy mennyiségű légbuborékot tolhat ki. Ennek oka a szűrő belsejében autómatikusan lejátszódó folyamatok. FIGYELEM: a szűrő elszívó karcsatlakozódó emelőkar (o) szorulása esetén csavarhúzót kell tolni az emelőkar első részén található nyílásba és annak segítségével kihúzni (lásd 5c ábra).

SZABÁLYOZÁS ÉS A SZŰRŐTÖMLŐK SZELEPEINEK LEVÁLASZTÁSA (4a,b,c. rajz). Az ULTRAMAX szűrő el van látva két független, kettős szeleppel, amelyek a vízáram szabályozására, valamint a vízet a szűrőbe vezető és belőle a vízet az akváriumba visszajuttató tömlők leválasztására szolgálnak. Ezek a szelepek a bemeneten és a kimeneten egyaránt (a szűrőn átfolyó vízáram tempójának szabályozására szolgálnak. A szűrő teljesítményének csökkentése vagy növelése céljából a szelep karját a 4a. és 4b. rajzokon mutatott módon el kell tolni. A szelepek képesek a víznek a szűrőbe áramlását elzárni, ezt követően a tömlők leválasztatók. Ebből a célból a szelep karját a SERVICE helyzetbe kell tolni (lásd a 4b. rajzot) – ebben a pillanatban a szelep korpusza kissé felemelkedik a szűrő fedélben. Ezt követően a szelepet felfele kell húzni, ezáltal az lecsatlakozik a szűrő fedeléről (lásd a 4c. rajzot). Ahhoz, hogy a szelepet újra rácsatlakoztassuk a fedélhez, a fent ismertetett műveleteket kell ellvégezni.

AZ ELŐSZŰRŐ ÉS A SZŰRŐBETÉTEK TISZTÍTÁSA (lásd a 3-4a,b,c. és a 6. rajzokat). A szűrő fedelében található szivacs először arra szolgál, hogy felfogja a durvább mechanikus szennyeződéseket, mielőtt azok bejutnának a berendezés belsejébe. Ezáltal lehetővé válik a szűrőben levő szűrőbetétek tisztítási gyakoriságának jelentős korlátozása, mi az egész szűrő szétszerelésével jár. Az előszűrőt akkor kell kitisztítani, ha észleljük a szűrő szivattyú teljesítményének láthatóan bekövetkező csökkenését. Ezre a célra, közel IN szelepet először be kell zárni, várjon 2-3 másodpercet, majd zárja be az szelep OUT szűrőjét (ld. 4b), szűrőjét húzza ki a készüléket a hálózatból záró, hogy nyissa ki a három csat először (k), hogy tartsa az előszűrő, majd emelje fel a fedelet előszűrő (l) és a fedelet. Most ki kell venni az előszűrő (p) kosarát, a benne található (r) szivacsbetétet együtt, a kosárból kivenni a szivacsbetétet, és azt gondosan át kell öblíteni folyó víz alatt, eltávolítva belőle minden mechanikai szennyeződést. Ezután egy előszűrő betétet a szűrő fedelén felszerelve a szűrő sapkát a fedelet szorítsuk meg folyó víz alatt. Az szűrő szivattyúnak a szűrőre szelepeit (lásd a 4a.). Es csatlakoztassa a készüléket a hálózati. Az előszűrő tartályának tisztítása során figyelmet kell fordítani a víz kiömlését megakadályozó cappantyúra. E csappantyú kitolása esetén azt a 6a. rajznak megfelelően kell visszahelyezni.

Pentru a curăța cartușele de filtrare din interioral filtrului se impune: închiderea valvelor de furtunuri (vezi fig. 4b, "SERVICE" – atenție! se recomandă să închideți mai întâi supapa IN, să așteptați 2-3 secunde și apoi să închideți supapa OUT – aceasta va permite să pompeți cea mai mare parte a apei din filtru), deconectarea dispositivului de la rețea electrică, deconectarea valvelor furtunurilor filtrului (vezi fig. 4c), apoi scoateți aparatul din cutia acvariului. Pentru a scoate capacul filtrului trebuie să (vezi fig. 5c): înlăturați patru clenșe principale (l) care țin capacul prefiltrul, deschideți patru clenșe mai mici (k) care fixează capacul filtrului și apoi ridicați capacul filtrului (l). Deoarece atunci când scoateți capacul filtrului, se poate scurge puțină apă murdară, se recomandă amplasarea anterioară a aparatului într-o cadă sau în duș. Apoi scoateți cușurile de filtrare (m) din interioral dispozitivului și înlocuiți cartușele de filtrare sau curățați-le în conformitate cu recomandările de mai sus. Apoi asamblați dispozitivul prin inserarea cușurilor de filtrare (m) în interioral aparatului, așezați capacul filtrului (l) pe recipient (j), închideți cele patru cleme mai mici (k) care țin capacului filtrului (l), închideți cele patru cleme principale ale prefiltrului (i) conectați valvele furtunurilor filtrului (vezi fig. 4c), deschideți supapele de pe furtunuri (vezi fig. 4a) și conectați dispozitivul la rețeaua electrică.

Dacă este necesar, furtunele, tulumbe și carcasa filtrului pot fi curățate de alge sau de praiș și praful depozitat pe aceasta, folosind o cârpă moale sau burete.

CURĂȚAREA COMPARTIMENTULUI ROTORULUI ȘI MENTENANȚA GARNITURII CAPACULUI FILTRULUI (FIG. 7). Pentru a asigura funcționarea filtrului, fără avarii, în timpul curățării cartușelor de filtrare, trebuie curățat în paralel rotorul și compartimentul în care acesta lucrează. Pentru a face acest lucru, capacul filtrului trebuie întors cu susul în jos (fig. 7), se se îndepărtează capacul compartimentului rotorului (s) prin rotire spre sensul contrar de ceasornic, se scoate capacul rotorului (t), se scoate rotorul (u) și se spală ainte sub apă curentă. Interioral compartimentului rotorului (w) trebuie curățat cu o perie moale. Apoi, asamblați dispozitivul făcând toți pașii de mai sus în ordine inversă.

Atenție! La curățarea filtrului, îndepărtați cu grijă garnitura (x) situată sub capacul filtrului, se spală bine cu apă caldă și apoi se usucă cu un prosop de hârtie, după care se lubrifiază cu atenție cu ulei de silicon. Trebuie, de asemenea, folosind un burete sau o cârpă moale să curățați bine canelura din care garnitura a fost scoasă, pentru a îndepărta pietra sau alte impurități mecanice. Apoi, așezați cu atenție garnitura în canelură sub capacul filtrului. O astfel de procedură garantează utilizarea pe termen lung a garniturii fără a trebui înlocuită mai des decât o dată la fiecare 4-5 ani. În cazul în care garnitura se rupe sau se deteriorează, trebuie înlocuită cu una nouă.

DEMONTARE ȘI CASARE. Deșeurile de echipamente electrice și electronice nu trebuie aruncate în coșul de gunoi. Selectarea și eliminarea corespunzătoare a acestor deșeuri contribuie la protecția mediului. Utilizatorul este responsabil pentru furnizarea de echipamente utilizate la punctele de colectare desemnate, unde vor fi acceptate gratuit. Informațiile pe acest articol, vă rugăm să contactați autorităților locale sau de la punctual de achiziționare.

CONDIȚII DE GARANȚIE. Oferim o garanție pentru o perioadă de 24 luni de la data achiziționării. Aceasta garanție se aplică în Uniunea Europeană. Garanția acoperă numai daunele cauzate de vina producătorului, care este defect în erori materiale sau de asamblare, și nu acoperă daunele cauzate de utilizator, ca urmare a manipulării necorespunzătoare a dispozitivului sau folosirea pentru alte scopuri decat utilizarea prevăzută. ATENȚIE: orice încercare de modificare sau îndepărtarea a aparatului dincolo de sfera de utilizare normală a acestuia va determina deteriorarea garanției!

În cazul de defecțiuni trebuie să fie trimise, împreună cu certificatul de garanție completat la adresa de vanzător. În scopul de a recunoaște o garanție de compatibilitate data de producție tipărită pe produs cu data inscrisă pe certificatul de garanție. Acesți termeni și condiții nu exclud, limitează sau suspendă drepturile cumpărătorului care rezultă din neconformitatea mărfii cu contractul. Garanția este limitată la repararea sau înlocuirea unității în sine. Aceasta nu include efectele de pierdere sau deteriorare a altor obiecte.

SE BRUKSANVISNING

Käste kunt, tack för att Ni har valt AQUAEL. Vi är helt övertygade om att produkten ska tillfredsställa Era behov. För att undvika eventuella problemen och undvika eventuella problem rekommenderar vi att läsa genom först denna bruksanvisning.

**PRODUKTENS EGENSKAPER OCH ANVÄNDNINGSOMR

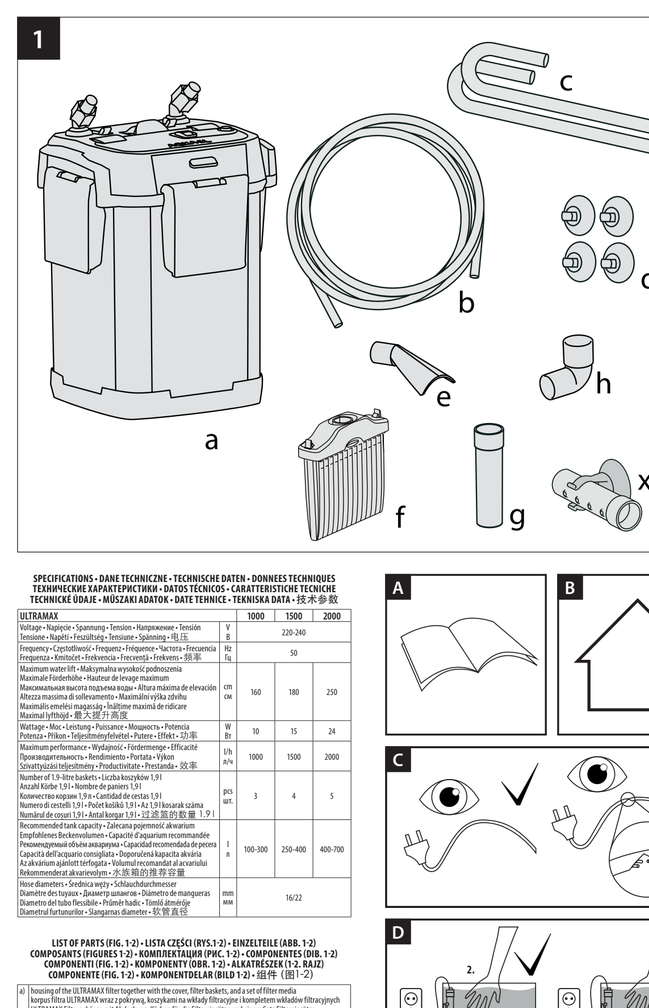

SPECIFICATIONS • DANE TECHNICZNE • TECHNISCHE DATEN • DONNEES TECHNIQUES ТЕХНИЧЕСКИЕ ХАРАКТЕРИСТИКИ • DATOS TÉCNICOS • CARATTERISTICHE TECNICHE TECHNICKÉ ÚDAJE • MŰSZAKI ADATOK • DATE TEHNICE • TEKNISKA DATA • 技术参数

ULTRAMAX		1000	1500	2000
Voltage • Napięcie • Spannung • Tension • Напряжение • Tensión • Napětí • Feszültség • Tensiune • Spänning • 电压	V B	220-240		
Frequency • Częstotliwość • Frequenz • Fréquence • Частота • Frecuencia • Frequenza • Kmitočet • Frekvencia • Frecvență • Frekvens • 频率	Hz Гц	50		
Maximum water lift • Maksymalna wysokość podnoszenia Maximale Förderhöhe • Hauteur de levage maximum Максимальная высота подъема воды • Altura máxima de elevación Altezza massima di sollevamento • Maximální výška zdvihu Maximális emelési magasság • Înălțime maximă de ridicare Maximal lyfthöjd • 最大提升高度	cm см	160	180	250
Wattage • Moc • Leistung • Puissance • Мощность • Potencia Potenza • Příkon • Teljesítményfelvétel • Putere • Effekt • 功率	W Вт	10	15	24
Maximum performance • Wydajność • Fördermenge • Efficacité Производительность • Rendimiento • Portata • Výkon Süvatöötjuhtel teljesítmény • Productivitate • Prestanda • 效率	l/h л/ч	1000	1500	2000
Number of 1.9-litre baskets • Liczba koszyków 1,9 l Anzahl Körbe 1,9 l • Nombre de paniers 1,9 l Количество корзин 1,9 л • Cantidad de cestas 1,9 l Numero di cestelli 1,9 l • Počet košíků 1,9 l • Az 1,9 l kosarak száma Numărul de coșuri 1,9 l • Antal korgar 1,9 l • 过滤篮的数量 1,9 l	pcs шт.	3	4	5
Recommended tank capacity • Zalecana pojemność akwarium Empfohlenes Beckenvolumen • Capacité d'aquarium recommandée Рекомендуемый объем аквариума • Capacidad recomendada de pecera Capacità dell'acquario consigliata • Doporučená kapacita akvária Az akvárium ajánlott térfogata • Volumul recomandat al acvariului Rekommenderat akvarievolym • 水族箱的推荐容量	l л	100-300	250-400	400-700
Hose diameters • Średnica węży • Schlauchdurchmesser Diamètre des tuyaux • Diametro mangueras • Diâmetro das mangueras Diametro del tubo flessibile • Průměr hadic • Tömlő átmérője Diametrul furtunurilor • Slangarnas diameter • 软管直径	mm мм	16/22		

LIST OF PARTS (FIG. 1-2) • LISTA CZĘŚCI (RYS.1-2) • EINZELTEILE (ABB. 1-2) COMPOSANTS (FIGURES 1-2) • КОМПЛЕКТАЦИЯ (РИС. 1-2) • COMPONENTES (DIB. 1-2) COMPONENTE (FIG. 1-2) • KOMPONENTLAR (BİLD 1-2) • KOMPONENTELE (IL. 1-2) • 组件（图1-2）

a)	housing of the ULTRAMAX filter together with the cover, filter baskets, and a set of filter media korpus filtra ULTRAMAX wraz z pokrywą, koszykami na wkłady filtracyjne i kompletem wkładów filtracyjnych ULTRAMAX Filtergehäuse mit Abdeckung, Körben für die Filtereinsätze und einem Satz Filtereinsätze un corps de filtre ULTRAMAX avec couvercle, paniers pour cartouches filtantes et un jeu de cartouches корпус фильтра ULTRAMAX с крышкой, корзинами для фильтрующих наполнителей и набором фильтрующих наполнителей carcasa del filtro ULTRAMAX, con tapa, cestos para cartuchos filtrantes y juego completo de cartuchos filtrantes corpo del filtro ULTRAMAX con coperchio, cestelli e completo di mezzi di filtraggio tělo filtru ULTRAMAX s víkem, košíky pro filtrační vložky a sadou filtračních vložek az ULTRAMAX szűrő korpusza, fedéllel, a szűrőbetétek kosarai és a szűrőbetétek komplett készletével corpul filtrului ULTRAMAX cu capac, coșuri pentru cartușele de filtrare și set de cartușe de filtrare ULTRAMAX filterkropp med lock, korgar för filterpatroner och en uppsättning av filterpatroner ULTRAMAX过滤器主体，和盖子、滤芯用的篮，及一套滤芯
b)	connecting hose – 2 x 1,5 m • wąż przyłączeniowy – 2 x 1,5 m • Anschlussschlauch – 2 x 1,5 m tuyau de raccordement – 2 x 1,5 m • шланг – 2 x 1,5 м • manguera de conexión – 2 x 1,5 m tubo flessibile di collegamento – 2 x 1,5 m • přípojná hadice – 2 x 1,5 m • csatlakozó tömlők – 2 x 1,5 m furtun conector – 2 x 1,5 m • anslutningsslang – 2 x 1,5 m • 连接软管 – 2 x 1,5 m
c)	set of connection tubes 2 pcs • rurki przyłączeniowe 2 szt. • Satz Anschlussrohre 2 Stck. un jet de tuyaux de connexion 2 pcs • комплект переливных трубок 2 шт. kit completo de manguitos de conexión – 2 uds. • completo di tubi di collegamento – 2 pezzi spojovací trubičky 2 ks • csatlakozócsövek 2 db. • racordeni 2 buc. • anslutningsrör 2 st. • 连接管2个
d)	set of suction cups – 4 pcs • przyssawki – 4 szt. • Satz Saugnäpfe – 4 Stck. • un jet de ventouses – 4 pcs комплект присосок – 4 шт. • kit de ventosas – 4 uds. • completo di ventose – 4 pezzi • přísavky – 4 ks szívókorongok – 4 db. • ventuze – 4 buc. • suokopplar – 4 st. • 吸盘 – 4件
e)	guiding nozzle • końcówka kierująca • Führer • la point de direction • направляющий наконечник tobera orientable • estremità orientabile • vodící koncovka • irányító végdarab • capăt de direcție • styrspets • 转向端
f)	basket • koszyk • Korb • panier • корзина • cesta • cestino • košík • kosár • coș • korg • 篮
g)	connector tube • rurka łącząca • Verbindungsrohr • une tube de connexion • соединительная трубка manguito de unión • tubo di collegamento • spojovací trubička • összekötő cső • tub conector • förbindelserör • 连接管
i)	elbow piece • kolanko • Rohrbogen • un coude • соединительный патрубок • codo • gomito • koleno könyökidom • nod • rörbój • 节点

FIGURES • SPIS RYSUNKÓW • ABBILDUNGEN • LISTE DES FIGURES • СПИСОК РИСУНКОВ ÍNDICE DE DIBUJOS • INDICE DELLE FIGURE • SOUPIS OBRÁZKŮ • RAJZJEGYZÉK LISTA DE FIGURI • BILDFÖRTECKNING • 附图清单

Fig. 1. Components of the ULTRAMAX filter • Rys. 1. Części składowe filtra ULTRAMAX
Abb. 1. Elemente des ULTRAMAX Filters • Fig. 1. Composants du filtre ULTRAMAX
Рис. 1. Комплектация фильтра ULTRAMAX • Dib. 1. Componentes del filtro ULTRAMAX
Fig. 1. Componenti del filtro ULTRAMAX • Obr. 1 Součásti filtru ULTRAMAX
1 rajz: Az ULTRAMAX szűrő alkatrészei • Fig. 1. Componentele filtrului ULTRAMAX
Bild 1. ULTRAMAX-filtrets ingående delar • 图1. ULTRAMAX过滤器的组件
Fig. 2. Connecting the ULTRAMAX filter to an aquarium tank • Rys. 2. Sposób podłączenia filtra ULTRAMAX w akwarium
Abb. 2. Anschluss des ULTRAMAX Filters im Aquarium • Fig. 2. Connexion du filtre ULTRAMAX dans l'aquarium
Рис. 2. Способ установки фильтра ULTRAMAX • Dib. 2. Forma de acople del filtro ULTRAMAX dentro de pecera
Fig. 2. Modo di collegamento del filtro ULTRAMAX all'acquario • Obr. 2 Princip připojení filtru ULTRAMAX v akváriu
2. rajz: Az ULTRAMAX szűrő csatlakoztatási módja az akvárisban • Fig. 2. Modalitatea de conectare a filtrului ULTRAMAX în acvariu
Bild 2. Anslutning av ULTRAMAX-filtret i akvarier • 图2. 水族箱中ULTRAMAX过滤器的连接方式
Fig. 3. Design of the ULTRAMAX filter casing • Rys. 3. Budowa korpusu filtra ULTRAMAX
Abb. 3. Aufbau des ULTRAMAX Filtergehäuses • Fig. 3. Structure du corps du filtre ULTRAMAX
Рис. 3. Строение корпуса фильтра ULTRAMAX • Dib. 3. Estructura de carcasa del filtro ULTRAMAX
Fig. 3. Struttura del corpo del filtro ULTRAMAX • Obr. 3 Konstrukce tělesa filtru ULTRAMAX
3. rajz: Az ULTRAMAX szűrő korpuszának felépítése • Fig. 3. Structura corpului filtrului ULTRAMAX
Bild 3. Uppbyggnad av ULTRAMAX-filtrets kropp • 图3. ULTRAMAX过滤器主体的结构
Fig. 4. Valve operation in the ULTRAMAX filter • Rys. 4, 4a–c. Sposób działania zaworów filtra ULTRAMAX
Abb. 4. Arbeitsweise der Ventile des ULTRAMAX Filters • Fig. 4. Fonctionnement des vannes de filtration ULTRAMAX
Рис. 4. Схема работы кранов в фильтре ULTRAMAX • Dib. 4. Funcionamiento de las válvulas del filtro ULTRAMAX
Fig. 4. Modalità di funzionamento delle valvole del filtro ULTRAMAX • Obr. 4 4a–c. Princip fungování ventilů filtru ULTRAMAX
4. ábra: Az ULTRAMAX szűrő szelepeinek működési módja • Fig. 4. 4a–c. Funcționarea supapelor filtrului ULTRAMAX
Bild 4. 4a–c. Ventilernas funktion i ULTRAMAX-filtret • 图4. 4a–c. ULTRAMAX过滤器阀的工作方式
Fig. 5. The self-priming mode of the ULTRAMAX filter • Rys. 5, 5a. Sposób samoczynnego zalewania filtra ULTRAMAX
Abb. 5. Selbstansaugung des ULTRAMAX Filters • Fig. 5. La méthode d'auto-amorçage ULTRAMAX
Рис. 5. Система автоматической заливки фильтра ULTRAMAX • Dib. 5. Llenado automático del filtro ULTRAMAX
Fig. 5. Modalità di riempimento automatico del filtro ULTRAMAX • Obr. 5, 5a. Způsob automatického naplnění filtru ULTRAMAX
5. ábra: Az ULTRAMAX szűrő önműködő feltöltésének módja • Fig. 5. Sa. Metoda de inundare automată a filtrului ULTRAMAX
Bild 5. Sa Automatisk vattenpåfyllning av ULTRAMAX-filtret • 图5. 5a. ULTRAMAX过滤器的自动启动方式
Fig. 6. Design of the pre-filter employed in the ULTRAMAX filter • Rys. 6. Budowa prefiltra filtra ULTRAMAX
Abb. 6. Aufbau des Vorfilters des ULTRAMAX Filters • Fig. 6. Structure du préfiltre à filtre ULTRAMAX
Рис. 6. Строение фильтра предварительной очистки ULTRAMAX • Dib. 6. Estructura del filtro previo ULTRAMAX
Fig. 6. Struttura del prefiltro del filtro ULTRAMAX • Obr. 6. Konstrukce předfiltru filtru ULTRAMAX
6. rajz: Az ULTRAMAX szűrő előszűrőjének felépítése • Fig. 6. Structura prefiltrului filtrului ULTRAMAX
Bild 6. Uppbyggnad av ULTRAMAX-filtrets förfilter • 图6. ULTRAMAX过滤器的预过滤器结构
Fig. 6a. Placement of the pre-filter flap • Rys. 6a. Sposób umieszczenia klapki prefiltra
Abb. 6a. Anordnung der Vorfilterklappe • Fig. 6a. Placement du clapet de préfiltre
Рис. 6a. Размещение откидного клапана фильтра предварительной очистки • Dib. 6a. Montaje de tapa de filtro previo
Fig. 6a Modo di posizionamento dello sportello del prefiltro • Obr. 6a Způsob umístění klapky předfiltru
6a. rajz: A előszűrő csapószelepének elhelyezése • Fig. 6a. Modalitatea de amplasare a clapetei prefiltrului
Bild 6a. Placering av förfiltrets spjäll • 图6a. 放置预过滤器板的方式
Fig. 7. Demounting the rotor in the cover of the ULTRAMAX filter
Rys. 7. Sposób demontażu wirnika w pokrywie filtra ULTRAMAX
Abb. 7. Ausbau des Laufrads in der Abdeckung des ULTRAMAX Filters
Fig. 7. La méthode de démontage du rotor dans le couvercle du filtre ULTRAMAX
Рис. 7. Способ демонтажа ротора, встроенного в крышку фильтра ULTRAMAX
Dib. 7. Desmontaje del rotor en tapa del filtro ULTRAMAX
Fig. 7. Modo di smontaggio del rotore nel coperchio del filtro ULTRAMAX
Obr. 7 Způsob demontáže otočného kola ve víku filtru ULTRAMAX
7. rajz: A forgórész kiszerelésének módja az ULTRAMAX szűrő fedelében
Fig. 7. Modalitatea de demontare a rotorului în capacul filtrului ULTRAMAX
Bild 7. Demontering av rotorn i ULTRAMAX-filtrets lock
图7. 在ULTRAMAX过滤器盖中拆卸转子的方法

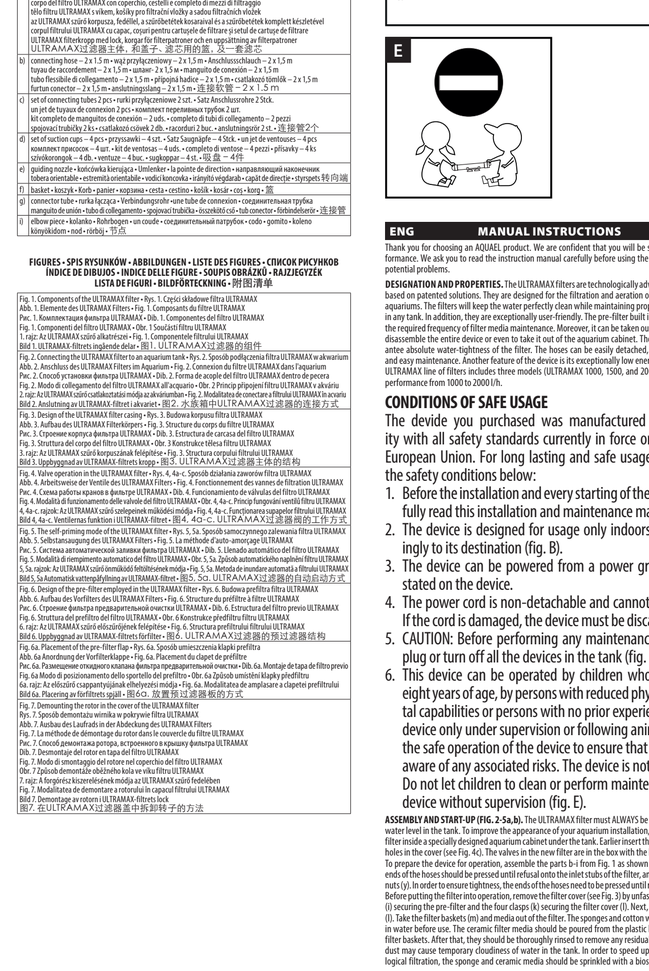

PL INSTRUKCJA OBSŁUGI

Szanowni Państwo, dziękujemy za zakup produktu AQUAEL. Jesteśmy przekonani, że będą Państwo usatisfakcjonowani z jego działania. Aby uniknąć jakichkolwiek problemów związanych z jego użytkowaniem prosimy o uprzednie uważne zapoznanie się z poniższą instrukcją.

PRZEZNACZENIE PRODUKTU I WŁAŚCIWOŚCI. ULTRAMAX to zaawansowane technicznie filtry kaniszrowe z opatentowanymi rozwiązaniami przeznaczone do filtrowania i napowietrzania wody w akwariach słodkowodnych. Gwarantują niezwykłą ergonomię użytkowania, dbają o idealną czystość wody oraz jej parametry w każdym akwarium. Zastosowany prefilter wbudowany w pokrywę filtra ogranicza częstotliwość czyszczenia wkładów, co więcej, można wyjąć go bez konieczności demontażu urządzenia, a nawet bez potrzeby wyciągania filtra z szafki. Podwójne zawory gwarantują absolutną szczelność filtra, zaś prosty sposób odłączania węży zapewnia szybkość i wygodę obsługi. Urządzenie odznacza się poza tym wyjątkowo niskim zużyciem energii. Linia ULTRAMAX obejmuje trzy modele (ULTRAMAX 1000, 1500, 2000) o wydajności od 1000 do 2000 l/h.

WARUNKI BEZPIECZNEGO UŻYTKOWANIA

Zakupione przez Państwa urządzenie zostało wykonane zgodnie z aktualnymi normami bezpieczeństwa obowiązującymi na terenie Unii Europejskiej. Dla jego długotrwałego i bezpiecznego użytkowania prosimy o zapoznanie się z poniższymi warunkami bezpieczeństwa:

1. Przed instalacją i każdym uruchomieniem urządzenia należy dokładnie zapoznać się z niniejszą instrukcją obsługi i montażu (rys. A).
2. Urządzenie przystosowane jest do użytkowania tylko w pomieszczeniach zamkniętych i wyłącznie zgodnie z przeznaczeniem (rys. B).
3. Urządzenie może być zasilane wyłącznie z sieci elektrycznej o napięciu znamionowym podanym na urządzeniu.
4. Przewód zasilający nieodłączalny nie może być wymieniony. Jeżeli przewód ulegnie uszkodzeniu, sprzęt staje się bezużytecznym (rys. C).
5. Przed włożeniem ręki do wody zawsze należy odłączyć od zasilania elektrycznego wszystkie urządzenia znajdujące się w zbiorniku (rys. D).
6. Niniejszy sprzęt może być użytkowany przez dzieci w wieku co najmniej 8 lat i przez osoby o obniżonych możliwościach fizycznych, umysłowych i osoby o braku doświadczenia i znajomości sprzętu, jeżeli zapewniony zostanie nadzór lub instruktaż odnośnie do użytkowania sprzętu w bezpieczny sposób i zrozumiałe związane z tym zagrożenia. Dzieci nie powinny bawić się sprzętem. Nie powinno być wykonywane czyszczenie i konserwacja sprzętu przez dzieci bez nadzoru (rys. E).

MONTAŻ I URUCHOMIENIE (RYS. 2-5a,b). Filtr ULTRAMAX musi być umieszczony ZAWSZE poniżej poziomu wody w akwarium. Ze względów estetycznych zaleca się jego usytuowanie w specjalistycznej szafce akwariowej znajdującej się pod zbiornikiem. Wcześniej należy włożyć zawory filtra w otwory pokrywy (patrz rys. 4c). Zawory w nowym filtrze znajdują się w pudełku razem z wężami.
W celu pierwszego podłączenia filtra należy złożyć elementy składowe b–h przedstawione na rys. 1 zgodnie z rys. 2. Dolne końce węży należy do oporu nałożyć na krócce wlotowe filtra i zabezpieczyć nakrętkami zaciskowymi (y). W celu zapewnienia szczelności końcówki węży powinny być nasunięte do oporu na krócce.
Przed uruchomieniem należy zdjąć pokrywę filtra (patrz rys. 3) poprzez otwarcie czterech klamer prefiltra (i) oraz czterech klamer (k) przytrzymujących pokrywę filtra (l). Następnie należy wyciągnąć/wysunąć do góry pokrywę filtra (l) z pojemnika filtra (j). Z wnętrza filtra należy wyjąć koszyki filtracyjne (m) wraz z wkładami filtracyjnymi. Gąbki i watę zaleca się namoczyć w wodzie. Wkłady ceramiczne należy wypłukać z osadów w filtrowanej wodzie (w) nalej wyczyścić przy pomocy miękkiej szczoteczki. Następnie należy złożyć urządzenie wykonując wszystkie powyższe czynności w odwrotnej kolejności.
Uwaga! Podczas czyszczenia filtra należy ostrożnie wyjąć uszczelkę (x) znajdującą się pod pokrywą filtra, dokładnie umyć ją w cieplej wodzie po czym wysuszyć przy pomocy suchego ręcznika i starannie nasmarować smarem silikonowym. Należy również przy pomocy miękkiej gąbki lub szmatki dokładnie oczyścić rowek w którym znajdowała się uszczelka (x) oraz wnętrze pokrywy filtra (l) z osadów i innych zanieczyszczeń mechanicznych. Następnie należy ostrożnie umieścić uszczelkę w rowku pod pokrywą filtra. Postępowanie takie gwarantuje długotrwałe użytkowanie uszczelki bez konieczności jej wymieniania częściej niż co 4-5 lat. W przypadku gdy uszczelka ulegnie przerwaniu lub uszkodzeniu należy wymienić ją na nową.

DEMONTAŻ I KASACJA. Zużytego sprzętu elektrycznego i elektronicznego nie należy wyrzucać do śmietnika. Selekcjonowanie i prawidłowa utylizacja tego typu odpadów przyczynia się do ochrony środowiska naturalnego. Użytkownik jest odpowiedzialny za dostarczenie zużytego sprzętu do wyspecjalizowanego punktu zbiórki, gdzie będzie on przyjęty bezpłatnie. Informację o takim punkcie można uzyskać u władz lokalnych lub w punkcie zakupu.

WARUNKI GWARANCJI. Producent udziela gwarancji na okres 24 miesięcy licząc od daty zakupu. Gwarancja obowiązuje na terenie Unii Europejskiej. Gwarancja obejmuje wyłącznie uszkodzenia powstałe z winy producenta, tj. wady materiałowe lub błędy montażowe, nie obejmuje natomiast uszkodzeń powstałych z winy użytkownika na skutek niewłaściwego obchodzenia się z urządzeniem lub też wykorzystania go do celów niezgodnych z jego przeznaczeniem. Uwaga: jakiekolwiek próby przeróbek lub demontażu sprzętu wykraczające poza zakres jego normalnego użytkowania i konserwacji powodują utratę gwarancji!
W przypadku stwierdzenia nieprawidłowości działania urządzenia należy przesłać je wraz z wypełnioną kartą gwarancyjną na adres sprzedawcy lub producenta. Warunkiem uznania gwarancji jest zgodność daty produkcji wytłoczonej na produkcie z datą wypisaną na karcie gwarancyjnej. Niniejsze warunki nie wyłączają, nie ograniczają ani nie zawieszają uprawnień kupującego wynikających z niezgodności towaru z umową. Gwarancja jest ograniczona wyłącznie do naprawy lub wymiany samego urządzenia. Nie obejmuje ona skutków utraty lub zniszczenia jakichkolwiek innych obiektów.

DE DEBEDIENUNGSANLEITUNG

Lieber Kunde, wir bedanken uns für Ihren Kauf dieses Produkts von AQUAEL. Wir sind uns sicher, dass Sie mit der Funktion des Geräts zufrieden sein werden. AQUAEL behält sich das Recht vor, Änderungen bezüglich der technischen Daten und der hierin enthaltenen Materialien vorzunehmen. AQUAEL übernimmt keine Haftung bei offensichtlichen Druck- und Satzfehlern.

PRODUKTEIGENSCHAFTEN UND VERWENDUNGSZWECK. Die Filter der Baureihe ULTRAMAX sind technisch hochentwickelte Topffilter mit patentgeschützten Lösungen, die eine effiziente Filterung und perfekte Wasserqualität in Süßwasseraquarien gewährleisten. Sie bestechen durch ein ausgewähltes ergonomisches Design, garantieren perfekt sauberes Wasser und sorgen für entsprechende Wasserparameter in jedem Becken. Der integrierte Vorfilter, der ausgetauscht werden kann, ohne dass er ausgebaut oder der Filter aus dem Schrank genommen werden müsste, stellt sicher, dass die Filtereinsätze weniger häufig gereinigt werden müssen! Die Doppelventile sorgen für absolute Dichtheit des Filters und dank des unkomplizierte Abklemmen der Schläuche sind Schnelligkeit und Benutzerfreundlichkeit gewährleistet. Das Gerät zeichnet sich außerdem durch einen außerordentlich sparsamen Stromverbrauch aus. Die Baureihe ULTRAMAX besteht aus drei Modellen (ULTRAMAX 1000, 1500, 2000) mit einer Förderleistung zwischen 1000 und 2000 l/h.

SICHERHEITSBESTIMMUNGEN

Der durch Sie erworbene Artikel ist entsprechend der zur Zeit geltenden europäischen Sicherheitsnorm hergestellt worden. Für den sicheren Betrieb beachten Sie unbedingt die nachfolgenden Sicherheitsbestimmungen:

1. Machen Sie sich vor dem Einbau und jeder Inbetriebsetzung genau mit dieser Montage- und Bedienungsanleitung vertraut (Zeichn. A).
2. Die Einrichtung darf nur in Raumen und ausschliesslich gemäss ihrer Bestimmung verwendet werden (Zeichn. B).
3. Die Einrichtung darf nur zum elektrischen Netz von einer an der Einrichtung angegebenen Nennspannung angeschlossen werden.
4. Das fest mit dem Gerät verbundene Netzkabel kann nicht ausgewechselt werden. Wenn das Kabel beschadigt wird, ist das komplette Gerat unbrauchbar (Zeichn. C).
5. Jedesmal, bevor Sie in das Wasser greifen, trennen Sie alle, im Aquarium befindlichen elektrischen Geräte vom Netz (Zeichn. D).
6. Diese Vorrichtung ist für die Bedienung von Kindern unter 8 Jahren nicht geeignet sowie durch Personenmitt geschwachten manuellen, geistlichen Vermogen, sowie durch Personen mit mangelnder Erfahrung im Umgang mit dem Gerat, oder ohne Kenntnis dessen Funktion, es sei, die Konserviierung des Gerates finden statt unter Aufsicht einer geschulten Person, oder sie selbst vorher hinsichtlich der sicheren Nutzung geschult und uber die moglichen Gefahren durch Schulungspersonal unterrichtet wird. Den Kinder ist es untersagt mit dem Gerat zu spielen. Es darf weder das Reinigen noch Warten des Gerates durch Kinder ohne Aufsicht bzw. Begleitung einer im Umgang mit diesem Gerat geschulten Person ausgeführt werden (Zeichn. E).

MONTAGE UND INBETRIEBNAHME (ABB. 2-5a,b). ULTRAMAX Filter müssen IMMER unterhalb des Wasserspiegels im Aquarium liegen. Aus ästhetischen Gründen wird empfohlen, den Filter in einem speziellen Aquariumschrank unter dem Becken unterzubringen. Setzen Sie die Filterventile früher in die Löcher im Deckel ein (siehe Abb. 4c). Die Ventile in neuen Filter befinden sich in der Box mit den Schläuchen.
Zum Erstanschluss des Filters sind die unter b-i aufgeführten und in Abb. 1 gezeigten Elemente wie in Abb. 2 dargestellt zusammenzusetzen. Die unteren Endungen der Schlauche sollen auf die Einfluss-Stutzen des Filters bis zum Widerstand gesteckt und mit der festen Anziehung der Zudruckmuttern (y) gesichert werden. Um eine sichere Dichtheit zu schaffen, sollen die Endungen der Schlauche bis zum Widerstand auf die Stutzen geschoben werden.
Vor der Inbetriebnahme muss die Filterabdeckung abgenommen werden. Dazu werden die vier Klammern des Vorfilters (i) und die vier Klammern (k), durch die die Filterabdeckung (l) gehalten wird, gelöst (siehe Abb. 3). Anschließend wird die Filterabdeckung (l) angehoben und aus dem Innenraum des Filters werden die Filtereinsätze (m) herausgenommen. Es wird empfohlen, Filterschwamm und Watte in Wasser zu tränken. Keramische Filtereinsätze sind aus den Folienbeuteln direkt in die Körbe zu schütten und gründlich zu spülen, um möglichen Staub zu entfernen (andernfalls kann dieser Staub zu einer vorübergehenden Trübung des Beckenwassers führen). Um die Einleitung der biologischen Reinigung zu beschleunigen, empfehlen wir, keramische Filtereinsätze mit einem biologischen Starter, der lebende nitrifizierende Bakterienkulturen enthält (z.B. AQUAEL ACTIBACTOL), beträuflt werden. Anschließend werden die Filterkörbe mit den Einsätzen in folgender Reihenfolge (vom Boden beginnend) in den Filter eingelegt: schwarzer Schwamm (fein), blauer Schwamm (dicht), Filterwatte, Keramik, Behälterseih (n) und ein Filterdeckel (l) zusammenbauen, indem die vier Schraube (k), die die Filterdeckelbalken, und die vier Vorfilterverschlüsse (i) geschlossen werden. ACHTUNG: In einem neuen Filter können die Einsätze in abweichender Reihenfolge angeordnet werden. Durch oben angegebene Abfolge der Filtereinsätze ist jedoch eine optimale Filterleistung gewährleistet. Um den zusammengesetzten Filter mit Wasser zu füllen, wird – vor Anschluss des Filters an das Stromnetz – der Hebel in der Abdeckung, der zur Ansaugung des Filters dient (siehe Abb. 5a,b) bis zum Anschlag herausgezogen und danach wieder eingedrückt, wobei die Ventile der Filterschläuche (siehe Abb. 4a) geöffnet sein müssen. So ro erzeugte Unterdruck führt dazu, dass der Filter selbstständig Wasser aus dem Becken ansaugt. Der Wasserverlust im Becken ist anschließend wieder aufzufüllen. Nach dem Befüllen des Filters mit Wasser muss dieser nur noch an das Stromnetz angeschlossen werden. ACHTUNG: Anfangs läuft das Gerät nach seiner Inbetriebnahme für einen kurzen Zeitraum etwas lauter und über den Ablaufschlauch wird eine größere Menge Luftblächen ausgeworfen. Dies wird durch die automatische Entlüftung des Filterinnenraums verursacht. HINWEIS: Wenn der Filterfüllhebel (o) blockiert ist, stecken Sie den Schraubendreher in die Öffnung an der Verdeckung des Hebels und ziehen Sie ihn heraus (siehe Abb. 5c).

REGELUNG UND ABTRENNUNG DER VENTILE DER FILTERSCHLÄUCHE (ABB. 4a,b,c). Der ULTRAMAX Filter ist mit zwei unabhängigen Doppelventilen zur Steuerung der Wasserdurchflussmenge und Schließen der Wasserzulaufschläuche in den Filter und der Auslassschläuche, über die das Wasser wieder zurück in das Aquariumbecken gelenkt wird, ausgestattet. Diese Ventile dienen zur Leistungssteuerung des Geräts (Regelung der Strömungsrate des Wassers durch den Filter). Zum Reduzieren der Durchflussgeschwindigkeit des Filters wird der Ventilhebel, wie in Abb. 4a,b zu sehen, verschoben. Die Ventile dienen außerdem zum Absperren des Wasserzulaufs in den Filter und des Auslasses ins Becken. Dazu wird der Hebel in die Stellung SERVICE geschoben (siehe Abb. 4b) – in diesem Moment bezieht sich der Ventilkörper in der Filterabdeckung geringfügig. Anschließend wird das Ventil nach oben gezogen, um es von der Filterabdeckung zu trennen (siehe Abb. 4c). Um das Ventil wieder an die Filterabdeckung anzuschließen, sind die beschriebenen Schritte in umgekehrter Reihenfolge auszuführen.

REINIGUNG DES VORFILTERS UND DER FILTERMEDIEN (ABB. 3-4a,b,c and 6). Der Vorfilterschwamm in der Filterabdeckung scheidet größere Verunreinigungen ab, bevor diese in den Geräteinnenraum vordringen können. Dadurch lässt sich die Häufigkeit, in der der gesamte Filter ausgebaut werden muss, deutlich reduzieren. Zu diesem Zweck Schließ-Ventil "IN", 2-3 Sekunden zu warten und dann Schließ-Ventil „OUT" Schlauchfilter (siehe Fig. 4b), Schlauchfilter ziehen Sie das Gerät vom Netz, drei Wölbungs Vorfilter zu öffnen (s), die die Vorfilter halten und hebt dann die Abdeckung Vorfilter (siehe Abb. 6). Anschließend wird der Vorfilterkorb (g) mit dem in diesem eingelegten Filterschwamm (f) herausgenommen und der Schwammeinsatz wird aus dem Korb genommen und unter Leitungswasser gründlich ausgespült, um sämtliche mechanischen Verunreinigungen zu entfernen. Montieren Sie dann den Vorfilter in umgekehrter Reihenfolge in der Filterabdeckung. Öffnen Sie die Filterventile (siehe Abbildung 4a) und schließen Sie das Gerät an das Stromnetz an. Bei der Reinigung des Vorfilterbehälters ist auf die Sicherungsklappe zu achten, die ein Herausschwappen von Wasser verhindert. Wird die Klappe vorgeschoben, ist sie in eine Position wie in Abbildung 6a gezeigt zu stellen.
Die Reinigung des Vorfilters nimmt nur wenige Minuten in Anspruch und das Gerät muss dazu nicht aus dem Unterschrank herausgenommen werden. Je nach den Bedingungen im Aquarium sollte eine Reinigung des Vorfilter nicht häufiger als alle einmal alle 1-4 Wochen stattfindet sein.
Die Filtereinsätze dürfen ausschließlich in Wasser, das aus dem Aquarium abgelassen wurde, (nicht unter Leitungswasser!) ausgespült werden. Eine erste Reinigung sollte erfolgen, nachdem trotz Durchführung der beschriebenen Säuberung des Vorfilters eine wahrnehmbare Abnahme der Geräteleistung bestehet wird. Um eine optimale Arbeitsweise des Filters zu gewährleisten, wird empfohlen, die Filtereinsätze mindestens alle 12 Monate gegen neue auszutauschen.
Zum Reinigen der Filtereinsätze im Filter ist wie folgt vorzugehen: Ventile an den Schläuchen schließen (siehe Abb. 4b "SERVICE" – Achtung! Es wird empfohlen, zuerst das Einlassventil zu schließen, 2-3 Sekunden zu warten und dann das Auslassventil zu schließen. Dadurch wird das meiste Wasser aus dem Filterkorb abgepumpt). Gerät vom Stromnetz trennen, Filter Schläuche abklemmen (siehe Abb. 4c), und das Gerät danach aus dem Unterschrank nehmen. Da während des Abnehmens der Filterabdeckung schmutziges Wasser herausschwappen kann, wird empfohlen, das Gerät dazu in eine Wanne oder ein Duschbecken zu setzen. Um die Filterabdeckung abzunehmen, werden die vier Hauptklammern (d) und die vier Klammern (e) gelöst (siehe Abb. 3). Anschließend die vier Klammern (k), die den Filter halten, geöffnet und danach die Filterabdeckung nach oben abgehoben (Abb. 3). Anschließend werden die Filterkörbe aus dem Gerät herausgenommen und die Filtereinsätze ausgetauscht, mit denen sie gefüllt sind oder diese gemäß obigen Anweisungen gewartet. Anschließend wird das Gerät wieder zusammengesetzt und die Filterkörbe (m) dazu in die Vorrichtung eingelegt, die Filterabdeckung (l) auf den Behälter gesetzt und die vier kleineren Verschlüsselklammern (k) der Filterabdeckung (l) geschlossen, die vier Hauptklammern (i) geschlossen, die Ventile des Filterschlauchs (siehe Abb. 4c) angeschlossen und die Ventile an den Schläuchen geöffnet und das Gerät (siehe Abb. 4a) an das Stromnetz angeschlossen.
Wenn notwendig, können Schläuche und Filterbehälter mit einem weichen Lappen oder Schwamm und einem Algen oder auf ihnen abgelagerten Kalk und Staub gesäubert werden.

REINIGUNG DER LAUFRADKAMMER UND WARTUNG DER DICHTUNG DER FILTERABDECKUNG (ABB. 7). Um einen störungsfreien Betrieb des Filters sicherzustellen, sind während der Reinigung der Filtereinlagen parallel das Laufrad und die Laufradkammer zu säubern, in der dieses sich dreht. Dazu wird die Filterabdeckung mit dem Boden nach oben herumgedreht (Abb.7) und die Klemmenabdeckung der Laufradkammer (s) abgenommen, indem diese im entgegengesetzten Uhrzeigersinn herumgedreht wird, die Laufradabdeckung (t) herausgezogen, das Laufrad (u) herausgehoben und unter Leitungswasser gründlich gereinigt. Der Innenraum der Laufradkammer ist mit einer weichen Bürste zu säubern. Anschließend wird das Gerät wieder zusammengesetzt. Dazu werden alle beschriebenen Schritte in umgekehrter Reihenfolge ausgeführt.
Achtung! Während der Reinigung des Filters ist darauf zu achten, dass die unter der Filterabdeckung sitzende Dichtung (x) vorsichtig herauszunehmen, gründlich in warmem Wasser zu säubern und anschließend mit einem Papierhandtuch zu trocknen und mit Silikonfett einzuschmieren. Die Nut, in der die Dichtung sitzt, wird gründlich mit einem weichen Schwamm oder Lappen gesäubert, um Kalk oder andere mechanische Verschmutzungen zu entfernen. Anschließend wird die Dichtung vorsichtig in die Nut unter der Filterabdeckung eingelegt. Dadurch ist eine lange Lebensdauer der Dichtung sichergestellt, ohne das sie häufiger als alle 4-5 Jahre ausgetauscht werden müsste. Wenn die Dichtung undicht oder beschädigt wird, muss sie gegen eine neue ausgetauscht werden.

ENTSORGUNG. Kein abgenutztes elektrisches und elektronisches Haushaltsgerat darf zum Hausmull geworfen werden. Die Selektion und richtige Entsorgung solcher Abfalle tragt zum Schutz der natürlichen Umwelt bei. Der Benutzer ist verantwortlich für die Abgabe des abgenutzten Gerates bei einer eingerichteten Sammelstelle oder einem Wertstoffsammelhof, wo es kostenlos entgegengenommen wird. Genauere Information uber solcher Sammelstelle erhalten Sie bei Ihrer Gemeindeverwaltung oder Ihrem Handler.

GARANTIEBEDINGUNGEN. Der Hersteller leistet Ihnen ab Kaufsdatum eine Garantie fur 24 Monate. Die Garantie schliesst bloss Schaden ein, die von dem Schuld des Herstellers entstanden sind, das heisst Material- und Montagefehler. Sie erstreckt sich jedoch nicht auf Schäden, die durch Schuld des Benutzers – wie unsachgemasse Behandlung oder Benutzung des Gerates fur Zwecke, die nicht mit seiner Bestimmung ubereinstimmen – entstanden sind.
Achtung: Jeglicher Versuch eines Umbaus oder einer Auseinandersetzung der Einrichtung, der den Bereich ihrer normalen Benutzung und Wartung ubertritt, bringt den Verlust der Garantie zur Folge! Bei Feststellung von Storungen in der Einrichtung, soll sie, samt mit dem vom Verkäufer ausgefullten Garantieschein an die Adresse des Verkaufers versandt werden. Die Eingebung zur Anerkennung der Garantiereclte ist die Übereinstimmung des auf dem Gerat gepragten Herstellungsdatums mit dem im Garantieschein eingeschriebenen Datum. Beim Fall, wenn die Ware dem Vertrag nicht entspricht, kann der Kaufer gemäß der Bestim